WIŚNIOWSKI

NOVÁ GENERACE SEGMENTOVÝCH VRAT

P R I M E

PRIME.
Objev dokonalost

Představ si garážová vrata nové generace. Vrata, která nejsou transformací dosavadních řešení, ale tvůrčím výsledkem hledání rovnováhy mezi moderní technikou, kvalitou, bezpečností a designem.

Taková jsou vrata PRIME. Inovativní, propracovaná v každém detailu, odrážejí vaše potřeby ještě než je pojmenujete. Jsou to plně vybavená a kompletní automatická vrata, díky kterým máte každý den při sáhnutí na ovladač jistotu, že jste si vybrali to nejlepší.

PRIME nemá k sobě konkurenci, a klasická stylistická linie je příslibem toho, co je skryto v inteligentně navržených útrobách vrat.

Buďte první, buďte PRIME. Seznamte se s výjimečnými přednostmi unikátních vrat PRIME!

Certifikát **TÜV SÜD**
je potvrzením, že naše organizace funguje systémovým způsobem, zaručuje opakovatelnost procesů, transparentní odpovědnost na každé etapě plnění požadavků zákazníka a jejich nepřetržité zdokonalování.

WIŚNIOWSKI

Podoba a **funkce**

Segmentová vrata WIŚNIOWSKI vznikají na základě dvou typů panelů:

- panel 40 mm pro vrata UniPro,
- panel INNOVO 60 mm pro vrata PRIME a UniTherm.

Všechny panely jsou vyráběny v továrně WIŚNIOWSKI na moderních výrobních linkách a poskytují jistotu péče o kvalitu a opakovatelnost v každém kroku výrobního procesu. Vysoké technické parametry a solidní zabezpečení proti korozi dosahujeme použitím vysoce kvalitní pozinkované oceli, potažené vrstvami laku nebo polepem. Základ z pevné polyuretanové pěny zajišťuje optimální trvanlivost panelů a ovlivňuje jejich schopnost tepelné izolace. Speciální řešení jako je například systém pětivrstvého ohýbání plechu zaručuje stabilní upevnění dílů, což ještě více zvyšuje odolnost konstrukce.

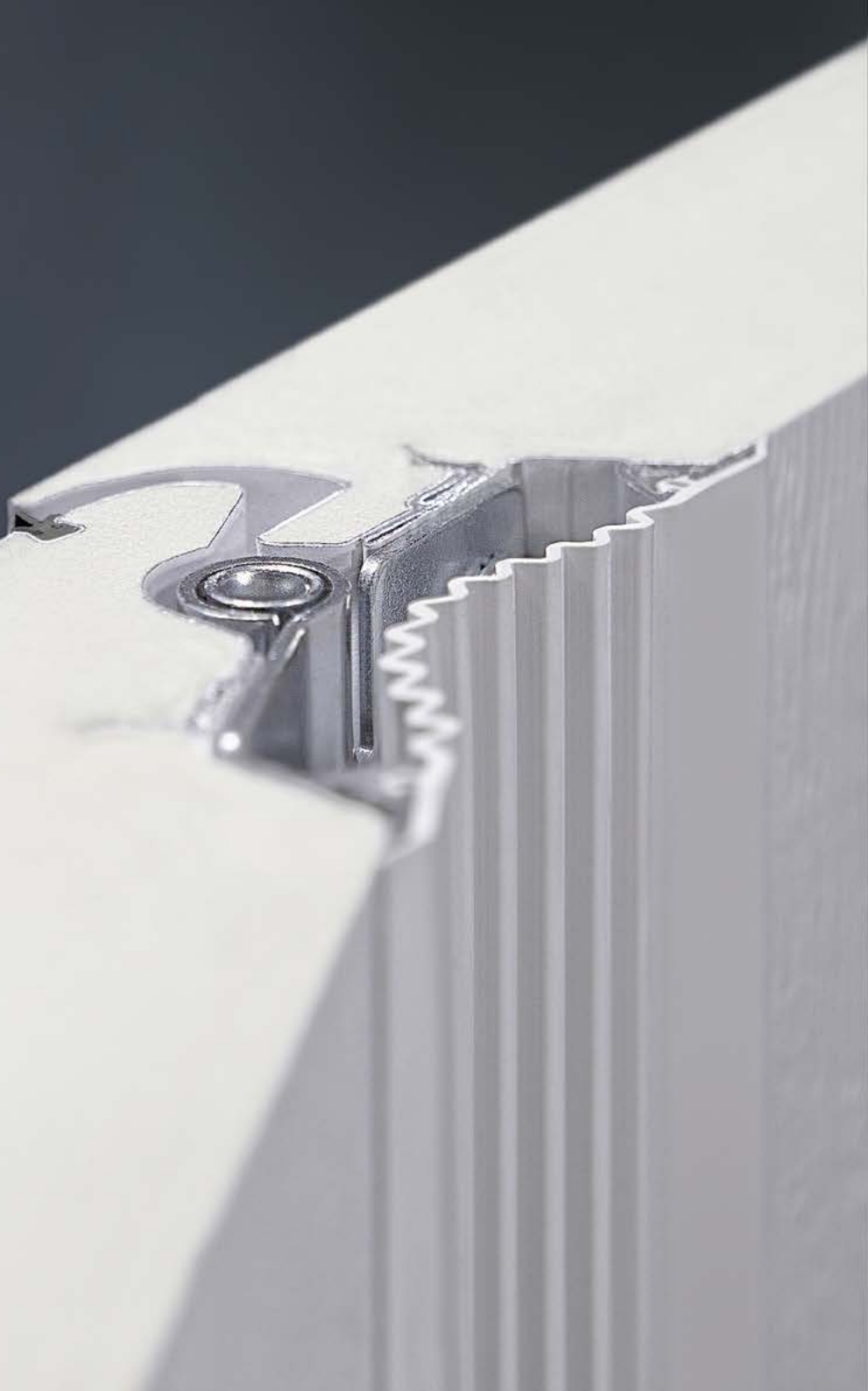

OCELOVÝ PANEL **40 mm**

OCELOVÝ PANEL **INNOVO 60 mm**

Vrata **UniPro**

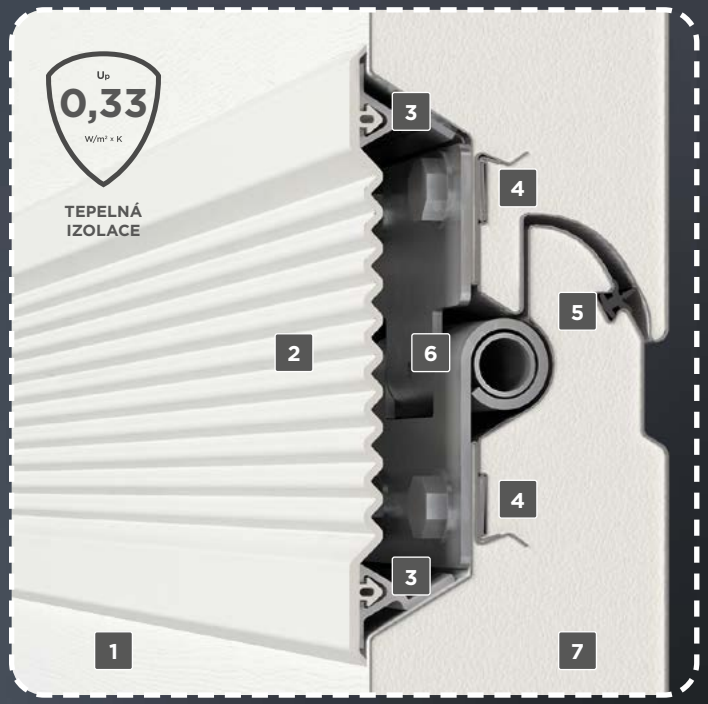

Vrata: **PRIME, UniTherm**

1. Uzavřená konstrukce panelu. **2. Pružná** clona mezi panely. **3. Hliníkový** profil upevňující pružné clony.
4. Pět vrstev plechu na místě upevnění pantů. **5. Těsnění** mezi panely. **6. Skrytý** závěs. **7. Polyuretanová** pěna.

Originální panel INNOVO **SKUTEČNOST**

Při navrhování unikátního řešení PRIME jsme sáhli až na základ konstrukce segmentových vrat. Cílem bylo dosáhnout co nejlepší parametry izolování, získat neobvyklý estetický dojem uvnitř garáže a zajistit výjimečné bezpečí při užívání vrat.

Takto vznikl v celosvětovém měřítku unikátní panel INNOVO. Jeho uzavřená konstrukce, 5-vrstvé ohnutí plechu v místě upevnění závěsů, zajišťují pevnou konstrukci a výplň teplou pěnou o síle 60 mm a speciální systémy těsnění a clon se projevují ve skvělých parametrech tepelné izolace vrat.

Tímto způsobem navržená konstrukce panelu umožnila postavit perfektní plášť a učinit tak ze vrat PRIME technologický a inovativní průlom.

PANEL **INNOVO** 60 mm

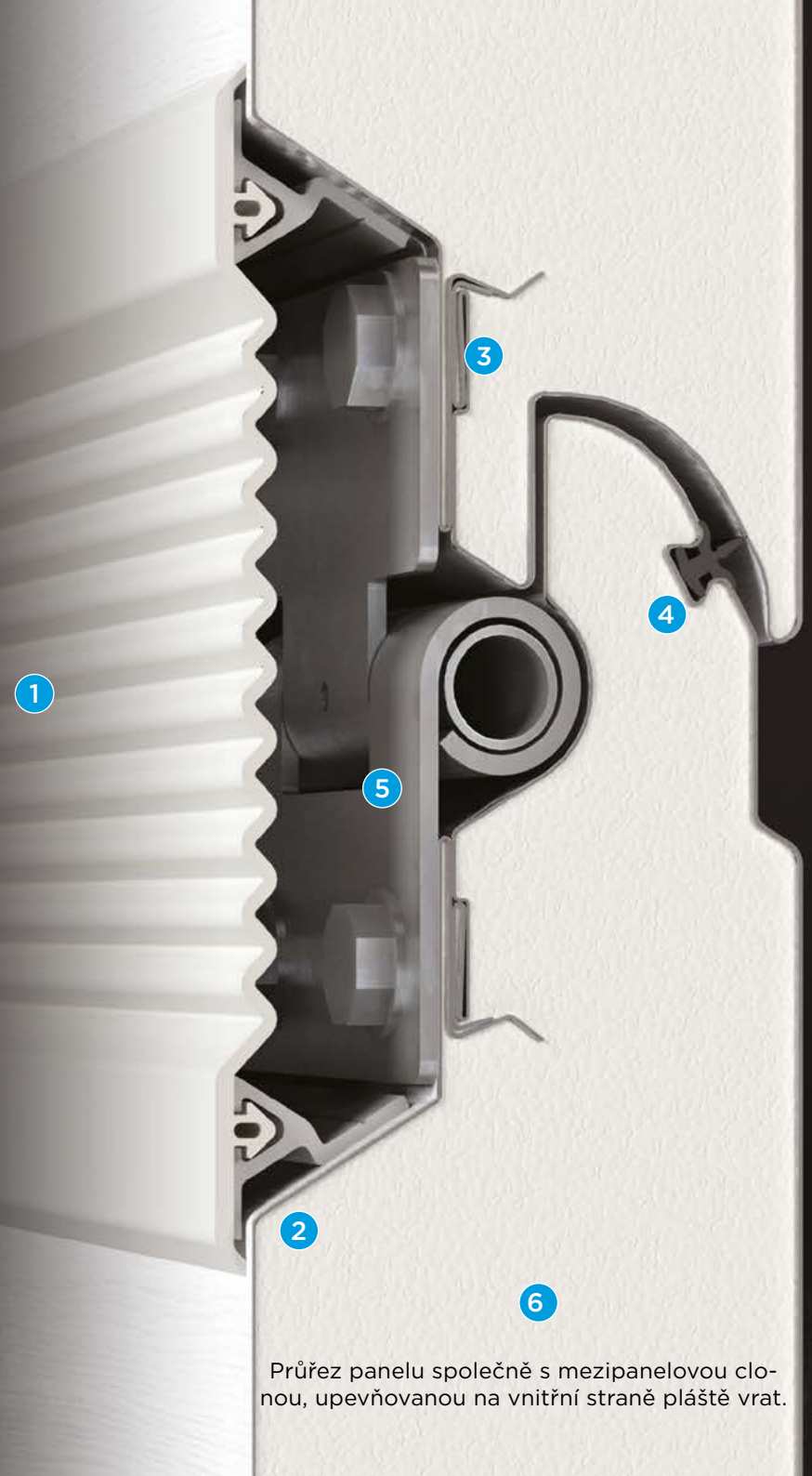

Průřez panelu společně s mezipanelovou clonou, upevňovanou na vnitřní straně pláště vrat.

1. pružná clona mezi panely
2. hliníkový profil upevňující pružné clony
3. pět vrstev plechu v místě upevnění závěsů
4. těsnění mezi panely
5. skrytý závěs
6. polyuretanová pěna

Nové trendy **v designu**

Hledáte klasické vzory a nadčasové barvy? Nebo možná nejsou typová řešení vaší doménou? Není důležité, jaká vrata potřebujete – díky značce WIŚNIOWSKI najdete taková, která budou splněním všech vašich očekávání.

Značka WIŚNIOWSKI je už mnoho let průkopníkem, který ve svých výrobcích spojuje funkčnost s krásou. Nejnovějším výsledkem takového myšlení jsou garážová vrata PRIME Black Edition. Jedná se o unikátní vrata na trhu, která mají interiér lakovaný černou barvou. Elegantní černá, ve spojení s téměř neomezenými možnostmi volby barvy a personalizace čelní strany křídla, dává možnost vytvoření projektu, který bude přizpůsoben vašim očekáváním a přáním.

DESIGN

PRIME.
Dokonalost v každém detailu.

PRIME je design orientovaný na elegantní a nadčasovou jednoduchost, narušující konvence o čistě funkčním účelu garážových vrat. Při jejím navrhování jsme kladli důraz na každý detail, protože o dokonalosti rozhodují detaily.

Pečlivost **provedení**

Lakované **prvky konstrukce**

PRIME. Ikona bezpečnosti

PRIME porušuje stereotypy v oblasti zabezpečení. Je to nejen vize vrat s vysokou estetickou hodnotou, ale také odraz starosti o bezpečí.

V PRIME k bezpečnosti přistupujeme celkově – využili jsme technologie k ochraně, ale především k prevenci nebezpečí. Početné, moderní bezpečnostní systémy prvků konstrukce a mechanických částí pomáhají chránit všechny uživatele a činí tak váš dům bezpečnějším.

Společně s ideálně integrovaným pohonem se PRIME stává technologickým předvojem, který v každém detailu ukazuje, že kvalita a bezpečnost jsou něm navzájem neporušitelně spojeny.

Vrata vybavená balíkem příslušenství proti vloupání ve třídě RC2 mají certifikát vydaný renomovanou nezávislou zkušebnou IFT Rosenheim (Německo), který potvrzuje splnění podmínek normy DIN/TS 18194:2020.

Nová definice **BEZPEČNOSTI**

Jednotlivé systémy, které se skládají na bezpečná vrata, na sobě navzájem závisí a spolupracují současně s některými díly konstrukce. Například pevné kryty vodicích kolejniček, pohyblivé kryty válečků, integrovaný kryt hřídele a pružin, postranní kryty hřídele a pružin a pružné, vnitřní clony spojovacích míst mezi panely.

1. Postrynní kryty hřídele

2. Pružné clony mezi panely

3. Svislé kryty vodicích kolejniček

4. integrovaný kryt hřídele a pružin

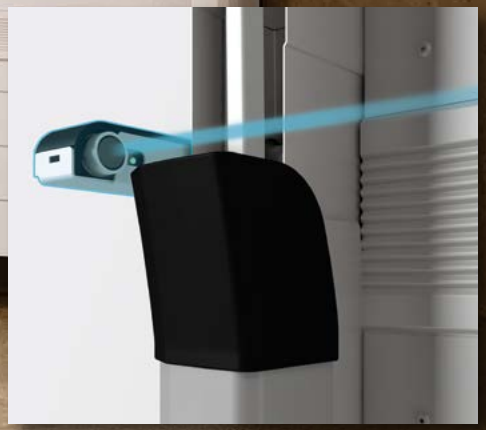

5. Optická nadkrytová čidla

6. Pohyblivé kryty válečků a vodicích kolejniček

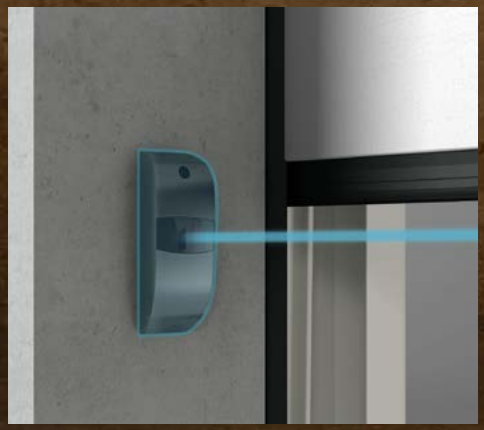

7 Fotobuňky

Revoluce
TEPLA

Tepelná izolace odlišuje PRIME, kvalifikuje je mezi výrobky doporučované pro energeticky úsporné a dokonce i pasivní objekty. Je odpovědí na potřebu maximalizace energetických úspor a co největší omezení tepelných ztrát v budově.

Pro dosažení takových vlastností vrat bylo nutné dosáhnout co nejnižší koeficient tepelného průniku.

PRIME plně využívá tepelně izolační vlastnosti panelu INNOVO a použité systémy těsnění, eliminující ztráty tepla na neuralgických místech pláště vrat.

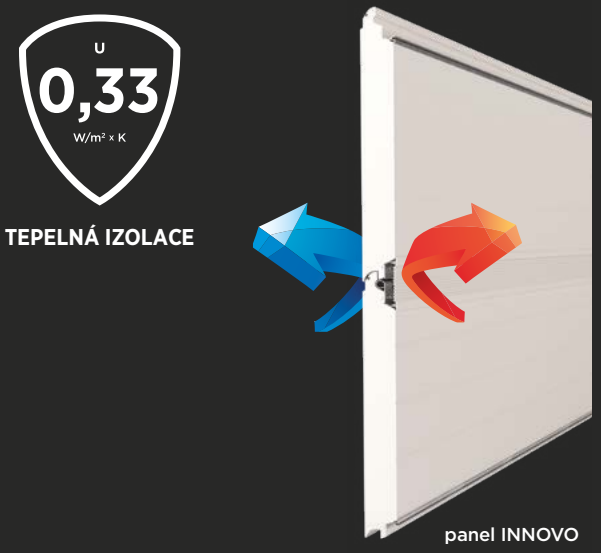

Korunní argumenty
ÚČINNÉ TEPELNÉ IZOLACE

Ukazatel U panelu INNOVO má hodnotu 0,33 W/m²K což ovlivňuje tepelnou izolaci celých garážových vrat. Nový panel, vojité horní a dolní těsnění pláště vrat a mezipanelové clony nám dovolily dosáhnout skvělý koeficient tepelného.

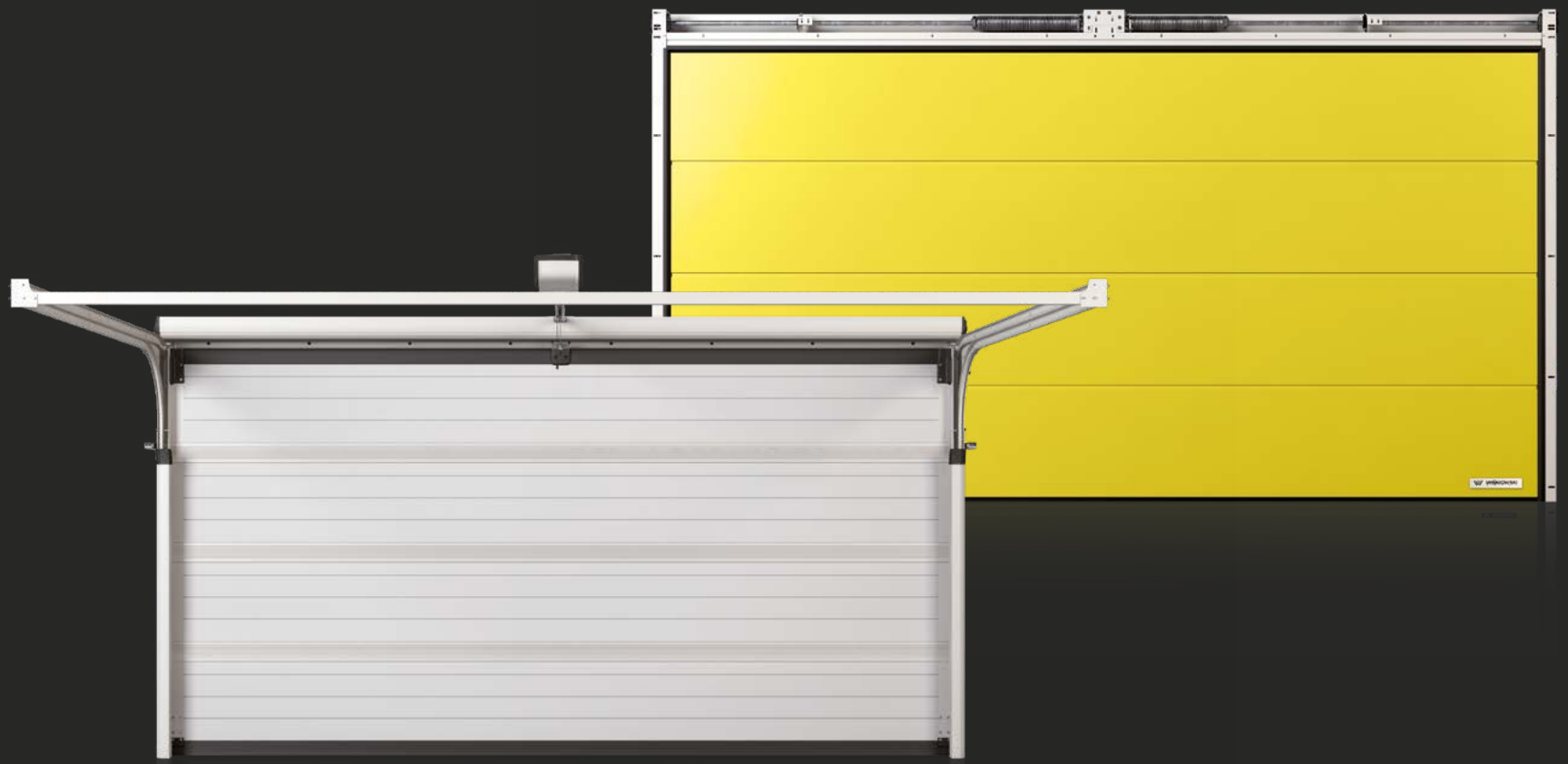

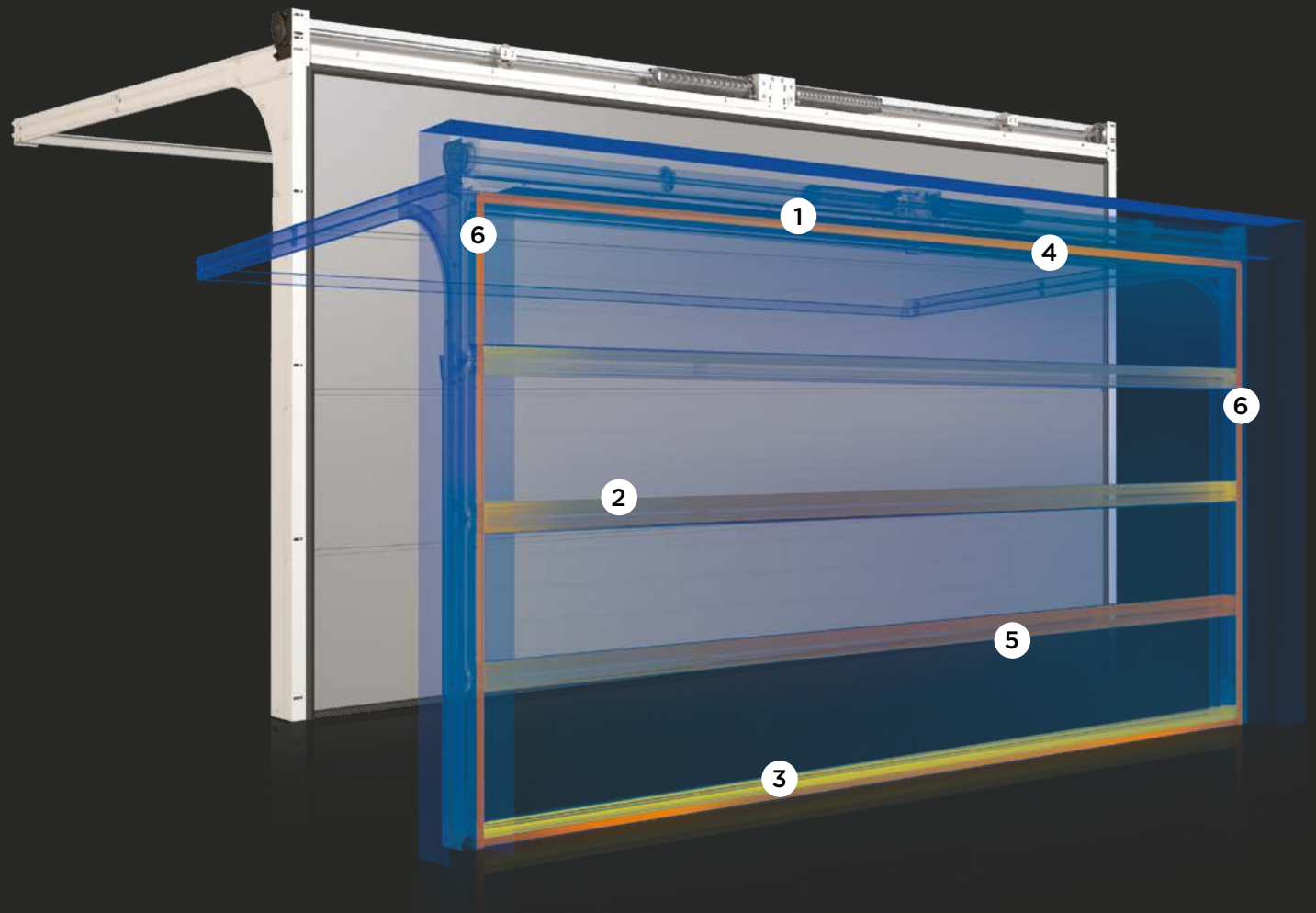

1. Dodatečný vnitřní kryt

2. Pružné clony mezi panely

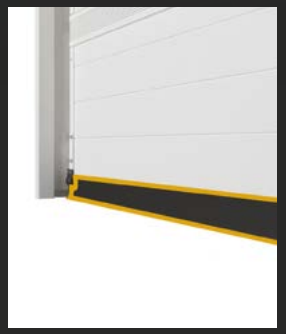

3. Dvojité spodní těsnění

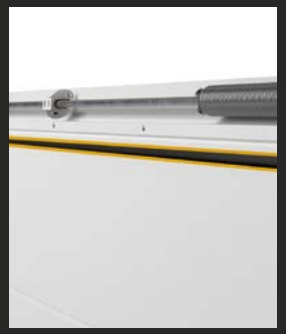

4. Horní těsnění vrat

5. Těsnění těsnění

6. Postranní těsnění

smart
CONNECTED

DOPŘEJTE SI POHODLÍ A BEZPEČNOST

Idea smartCONNECTED uvádí automatická segmentová vrata WIŚNIOWSKI do další etapy vývoje výrobků a jejich přizpůsobení stále náročnějším zákazníkům. Na jedné straně je to možnost ovládat tato zařízení chytrým telefonem, na druhé plná kontrola a kontakt s domem z každého místa na světě.

Moderní, bezpečná a spolehlivá rádiová technologie io-homecontrol umožňuje připojení pohonu Metro SMART io k systému smartCONNECTED značky WIŚNIOWSKI a TaHoma Switch značky Somfy, díky tomu tento pohon získává další funkce spojením garážových vrat s jinými inteligentními zařízeními v domě.

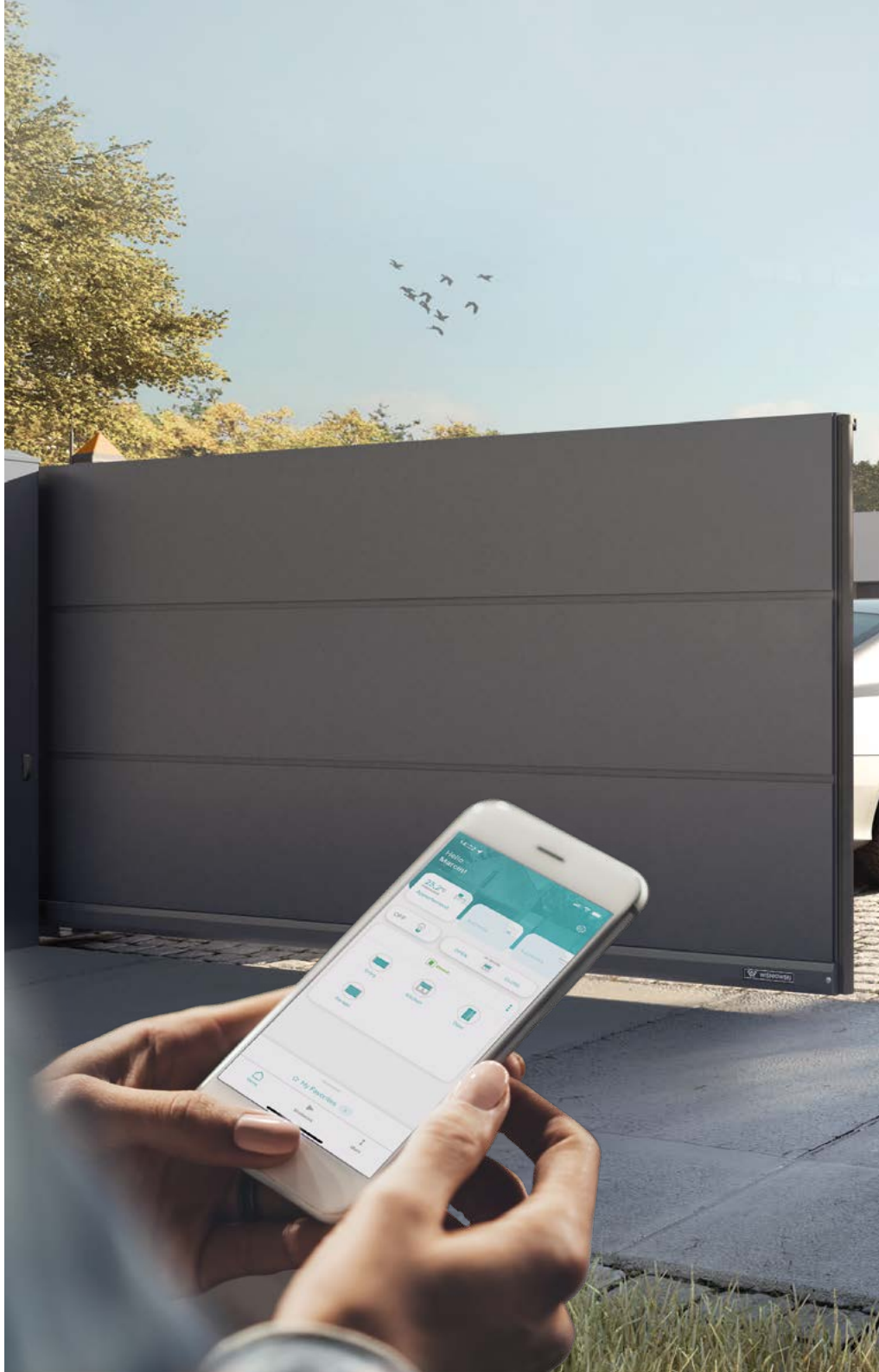

Jsem
smartCONNECTED

Funkčnost, která se kryje se pod názvem smartCONNECTED, je investice, ze které těží celá rodina, protože díky ní už není přístup do domu podmíněn těžkým svazkem klíčů. Rodiče mohou pustit dítě domů, aniž by opustili kancelář, nebo během několika vteřin zkontrolovat na svém chytrém telefonu, zda jsou zavřená vjezdová vrata. Co více, s pomocí algoritmů si inteligentní dům dokáže sám zapamatovat životní styl jeho obyvatel a myslet za ně na provedení základních úkonů, jako je otevření a zavření rolet, nebo díky funkci geolokace – otevření vrat okamžik těsně před jejich příjezdem k pozemku.

smart
CONNECTED

DOPŘEJTE SI POHODLÍ **A BEZPEČÍ**

- Dálkově ovládejte vrata, okna, dveře a rolety.
- Otvírejte vrata bez použití dálkového ovládání.
- Spravujte dům pomocí hlasového asistenta.

VYTVOŘIT MÍSTNOST ve vašem domě.

SKUPINOVÉ OVLÁDÁNÍ osvětlení a rolet.

OVLÁDÁNÍ JEDNOTLIVÝCH zařízení.

Vytvářejte **VLASTNÍ SCÉNÁŘE** činností.

WIŚNIOWSKI POWERED BY somfy.

SmartCONNECTED uvádí automatická sekční vrata značky WIŚNIOWSKI do další etapy rozvoje výrobků a jejich přizpůsobení čím dál tím víc náročnějším zákazníkům. Na jedné straně je to možnost ovládání těchto zařízení chytrým telefonem, na straně druhé je to úplná kontrola a kontakt s domem z každého místa na světě. io-homecontrol® umožňuje bezdrátové připojení pohonu Metro SMART io k systému smart home řízeného centrálou smartCONNECTED Box značky WIŚNIOWSKI a také centrálou TaHoma Switch značky Somfy. Vytvoření kompletní chytré domácnosti poskytuje řadu výhod a dodatečných funkcí, které zajišťují každodenní pohodlí.

Pohon **METRO**

METRO je pohon nové generace. Harmonické spojení síly, krásy a spolehlivosti, navržené na základě výsledků nejmodernějších technologií. Vznikl díky spolupráci značek **WIŚNIOWSKI** a **Somfy** – světového lídra v oblasti výroby automatiky a řešení automatického řízení domácích zařízení. METRO má výjimečné technické parametry uzavřené v krytu navrženém podle stylistických standardů značky WIŚNIOWSKI.

Čtyřkanálový vysílač
PULSAR

io homecontrol®

smart **CONNECTED**

METROTECHNICKÉ ÚDAJE

		Metro SMART io
Použití	sekční vrata	•
	výklopná vrata	•
Snadné programování		•
Automatická volba pracovních parametrů		•
Možnost konfigurace		•
Displej		–
Bezpečnost	Detekce překážek	•
	Fotobuňky	•
Rádiové ovládání	RTS	–
	io	•
Nouzové napájení		•
Počítadlo cyklů		–(2)
Zabudované signalizační světlo		•
Další zabezpečení	Mechanická blokáda pojezdového vozíku	•
Nezávislé, přídavné vnější osvětlení		•
Záznam posledních poruch		–(2)
Seřízení hlavy v rozsahu 90 º		•
Ocelová kolejnice s řetězem nebo řemenem		•
Inteligentní technologie	Ri-Co	•
	smartCONNECTED Box	•
	TaHoma Switch	•
Funkce větrání garáže		•
Dálkové ovládání		mobilní aplikace

(1) Ovládání bez zpětné vazby.
(2) Pouze pomocí zařízení Set&Go

WIŚNIOWSKI POWERED BY somfy.

- **SNADNÉ PROGRAMOVÁNÍ** – LCD displej a možnost konfigurace mnoha parametrů.
- **SYSTÉM OPTICKÉ OCHRANY** - systém zajišťuje optimální ochranu v případě, že se mezi součástmi systému objeví překážka.
- **AMPÉROMETRICKÁ DETEKCE PŘEKÁŽEK** - ochrana proti přetížení v situaci styku spodní hrany křídla s překážkou zastaví křídlo vrat a následně ho vrací nahoru.
- **KOLEJNICE S TICHÝM OZUBENÝM ŘEMENEM** - zajišťuje tichý a plynulý provoz, což je mimořádně důležité především u garáží spojených přímo s obytnou budovou a ložnicemi nacházejícími se poblíž.
- **AKUMULÁTOR PRO NOUZOVÉ NAPÁJENÍ** - umožňuje otevření a zavření vrat v případě výpadku napájení.
- **MÁ VESTAVĚNÉ SIGNALIZAČNÍ SVÍTIDLO**
- **MECHANICKÁ BLOKÁDA PROTI VLOUPÁNÍ** - blokuje vrata v uzavřené poloze, zabraňuje neautorizovanému otevření garážových vrat.
- **MOŽNOST PŘIPOJENÍ DODATEČNÉHO VNĚJŠÍHO ZDROJE OSVĚTLENÍ, NAPŘ. OSVĚTLENÍ VJEZDU.**

io homecontrol®

je moderní, bezpečná a spolehlivá rádiová technologie Somfy, umožňující ovládání zařízení v rámci myšlenky „inteligentního domu". Díky jejímu použití pohon nejen přijímá pokyny od rádiových ovladačů, ale může vysílat rovněž zpětná hlášení. Technologie io-homecontrol umožňuje připojit pohon Metro SMART io do systému TaHoma a smartCONNECTED Box, díky čemuž tento pohon získává další funkce a propojuje garážová vrata s jinými inteligentními zařízeními v domě.

Technické
INFORMACE

MONTÁŽNÍ ROZMĚRY

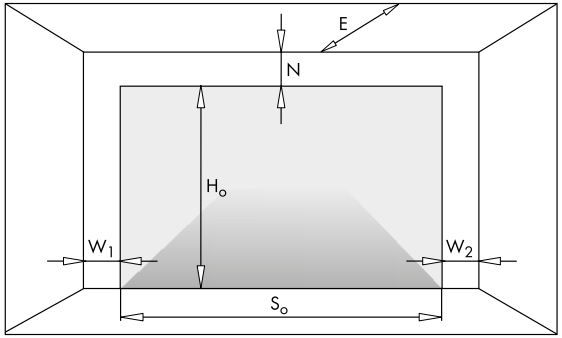

Montážní rozměry a jejich označení jsou potřebné pro správný výběr a montáž garážových segmentových vrat WIŚNIOWSKI.

S_o - šířka otvoru, rozměr na zakázku,

S_j - šířka vjezdu po montáži vrat,

H_o - výška otvoru, rozměr na zakázku,

H_j - výška vjezdu po montáži vrat,

N - minimální vyžadovaný překlad,

W_1 - minimální potřebný prostor po stranách,

W_2 - minimální potřebný prostor po stranách,

E - minimální hloubka garáže s volným prostorem pod stropem,

L_s - délka kolejničky pohonu.

	PRIME
S_j	S_o - 40 [mm]
H_j	H_o - 100 [mm]
N_{min}	200 [mm][1]
W_{1min}, W_{2min}	160 [mm]
E_{min}	L_s + 410 [mm]
L_s	2900 [mm] nebo 3500 [mm]

(1) - Pro výšku vrat 2200 [mm] Nmin dosahuje 220 [mm].

BARVA A STRUKTURA

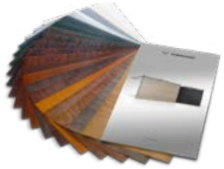

Dýhy imitující dřevo, ocel a jiné povrchy

Barvy ze vzorníku RAL

PRIME umožňuje díky bohaté škále barev a struktur volnost při uspořádání každého projektu a zároveň zkrášluje architektonický prostor každé budovy. Vrata PRIME jsou dostupná v barvách z palety RAL a s fóliemi imitujícími dřevo, ocel a jiné povrchy.

Výška otvoru (H_o)	Šířka otvoru (S_o)																
	2250	2375	2400	2500	2600	2750	3000	3250	3500	3750	4000	4250	4500	4750	5000	5500	6000
2000	•	•	•	•	•	•	•	•	•	•	•	•	•	•	•	•	•
2100	•	•	•	•	•	•	•	•	•	•	•	•	•	•	•	•	•
2125	•	•	•	•	•	•	•	•	•	•	•	•	•	•	•	•	•
2200	•	•	•	•	•	•	•	•	•	•	•	•	•	•	•	•	•
2250	•	•	•	•	•	•	•	•	•	•	•	•	•	•	•	•	•
2375	•	•	•	•	•	•	•	•	•	•	•	•	•	•	•	•	•
2500	•	•	•	•	•	•	•	•	•	•	•	•	•	•	•	X	X
2625	•	•	•	•	•	•	•	•	•	•	•	X	X	X	X	X	X
2750	•	•	•	•	•	•	•	•	•	•	•	X	X	X	X	X	X
2875	•	•	•	•	•	•	•	•	•	•	X	X	X	X	X	X	X
3000	X	X	•	•	•	•	•	•	•	X	X	X	X	X	X	X	X

PRIME. Završení VAŠÍ INVESTICE

Při navrhování PRIME jsme se postarali, aby byla dokonalá uvnitř i zvenčí. Inspirována vašimi potřebami obdržela speciální vlastnosti, které je činí výjimečnými v každém ohledu.

KW MM 999

24

WIŚNIOWSKI

WIŚNIOWSKI

52

Je dobře, když všechno **společně ladí...**

protože harmonie je nejvyšší formou krásy. Vyberte si **garážová vrata, okna** s **roletami** a také **dveře** a **oplocení** v systému Home Inclusive™, který je propojí stejným designem a barvou. Podtrhněte tuto harmonii funkcí inteligentního ovládání smartCONNECTED a poznejte dokonalost, která nikdy nevyjde z módy. Komplet otvorových výplní a oplocení? Pouze od jednoho výrobce a v jednom designu – protože je dobře, když vše ladí s Vašimi sny o dokonalosti, s Vaším domovem a také vzájemně se sebou.

INSPIRUJTE SE NOVOU PODOBOU HOME INCLUSIVE
V **16 UNIKÁTNÍCH BARVÁCH!**

HI EARTH

HI QUARTZ GREY

ON

HI ANTHRACITE

HI DEEP GREEN

HI STONE

HI STEEL

HI RUBY

WIŚNIOWSKI

VRATA | OKNA | DVEŘE | OPLOCENÍ

ZJISTĚTE
VÍCE...

www.wisniowski.pl

Výrobky prezentované na snímcích mají často speciální vybavení a ne vždy odpovídají standardnímu provedení • Složka nepředstavuje nabídku ve smyslu Občanského zákoníku • Výrobce si vyhrazuje právo provádět změny • POZOR: Barvy a odstíny skla představené ve složce je nutné považovat za výhradně orientační • Všechna práva vyhrazena • Kopírování a používání, i jen částečné, pouze se souhlasem WIŚNIOWSKI Sp. z o.o. S.K.A. • 07/22/CS